wylot w km 5+091
osi cieku

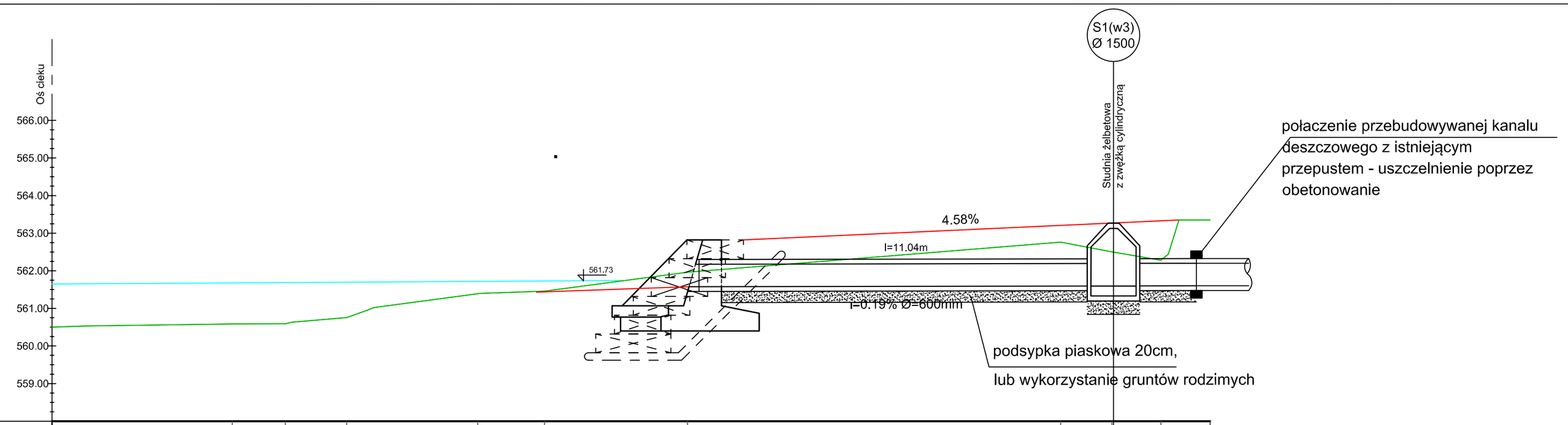

P.P. 558.00

Rzędne istniejące	560.59	560.59	560.76	561.39	561.46	561.96	562.76	562.50	562.28	563.35		
Teren projektowany						562.82				563.35		
Rzędne rury wlotu / wylotu						561.57		561.60	561.60	561.60		
Spadek / Długość / Średnica						i=0.2% L=11.04 Ø600 PVC			i=0.2% L=2.21 Ø600 PVC			
Odległość [m]								0+028				

Szczegół ścianki wlotowej w km5+091

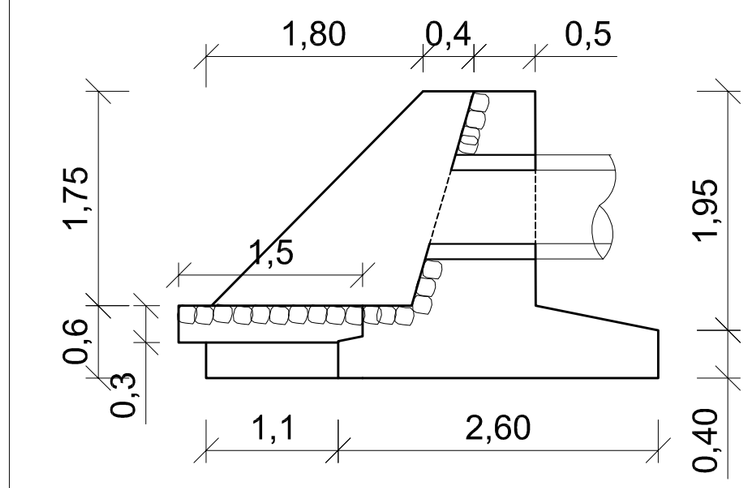

wylot w km 5+050
osi cieku

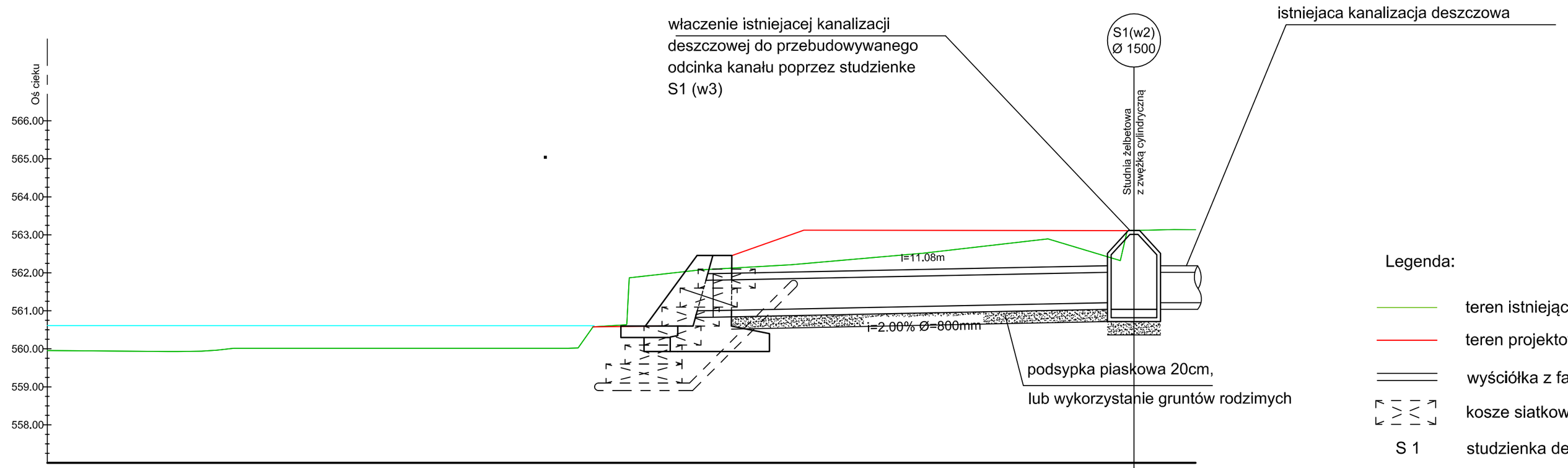

P.P. 557.00

Rzędne istniejące	559.94			560.01			562.21		562.89			
Teren projektowany						562.45	563.12			563.11		
Rzędne rury wlotu / wylotu						561.01				561.23		
Spadek / Długość / Średnica								i=2.0% L=11.08 Ø800 PVC				
Odległość [m]										0+029		

Legenda:

- teren istniejący
- teren projektowany
- wyściółka z faszyny
- kosze siatkowo kamienne
- S 1 studzienka deszczowa Ø1500

Szczegół ścianki wlotowej km5+050

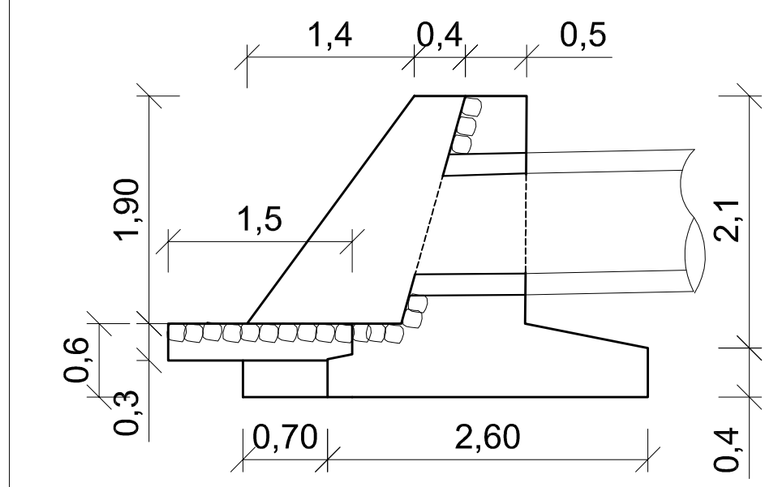

FIRMA
"ABS-OCHRONA ŚRODOWISKA"
SPÓŁKA Z O.O.
40-169 Katowice, ul. Wierzbowa 14, tel./fax 2589015

Inwestor: Urząd Gminy Rajcza, ul. Górskiej 1, 34-370 Rajcza.

Nazwa inwestycji: „Zagospodarowanie potoku Rycerskiego w km 4+600 - 5+300 w miejscowości Rycerka Górna w celu poprawy estetyki miejscowości i ochrony przeciwpowodziowej"

Nazwa rysunku: Profile zarurowanych rowów odprowadzających wode do Potoku Rycerskiego - wyloty w km 5+050 i km5+091.

Zespół autorski	Nr uprawnień	Specjalność	Data	Podpis	Data opracowania: marzec 2011
Opracował/kreślił: Bilek Piotr			marzec 2011		Podziałka: 1 : 100
Projektant: inż. Kazimierz Dadyński	OS-IV-7210/338/85	hydrotechniczna	marzec 2011		Nr rys.: **PW 28**
Sprawdził: mgr inż. Władysław Kaczała	30/89 B-B	hydrotechniczna	marzec 2011		